"McBULL®" Hubwagen

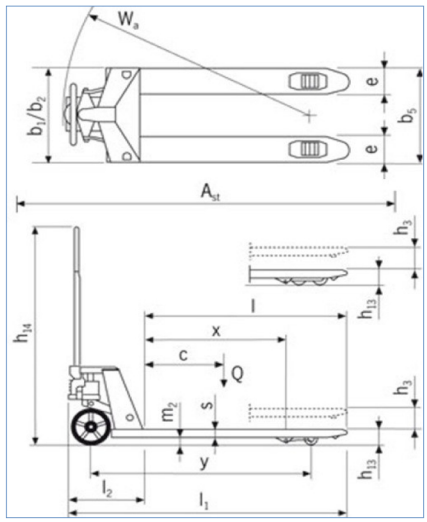

Ein Hubwagen löst Ihre Lastentransportprobleme an Ihrem Arbeitsplatz schnell und sicher.

- Deichselgriff mit 3 Funktionen
- Hydraulik mit langer Lebensdauer
- Gabelrollen in Tandem-Ausführung
- Gabelrollen aus PUR

Artikel-nummer	Trag-fähigkeit in to	Maß-Tabelle in mm														Gewicht in kg
		c	x	y	h_3	h_{14}	h_{13}	l_1	l_2	b_1/b_2	s/e/l	b_5	m_2	A_{st}	W_a	
CHW251150	2,5	600	850	1205	120	1230	80	1525	375	520	50x150x1150	520	29	1832	1367	74,0